ワンダーガン W101－Ⅲ－LC 仕様書

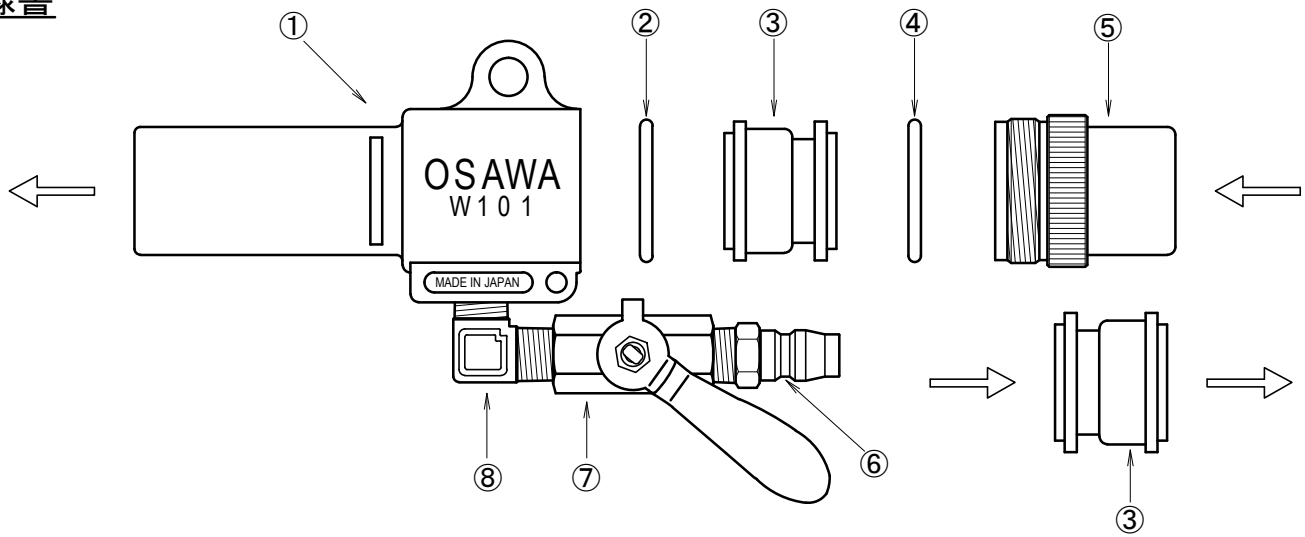

エアーの流れる方向

③サクションノズルの向きを変える事により
エアーの流れる方向を変える事が出来ます。
サクションノズルの向きを確認して下さい。

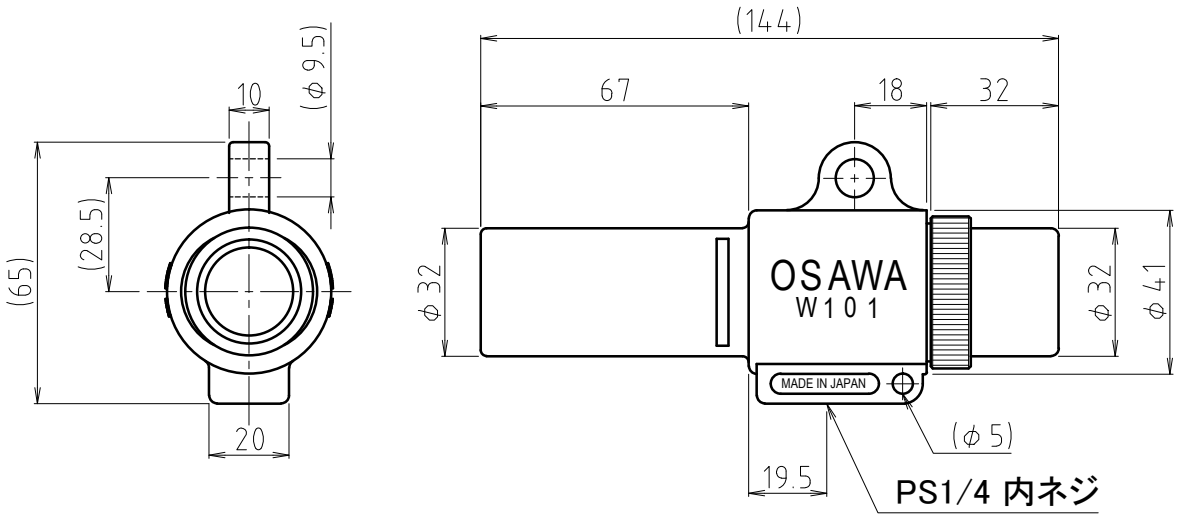

⑧	エルボ	真鍮 1/4
⑦	ボールバルブ	真鍮 1/4
⑥	エアカプラ	鉄 20PMタイプ (クロームメッキ)
⑤	セットコラム	アルミ (アルマイトメッキ)
④	Oリング	NBR G-30
③	サクションノズル	アルミ
②	Oリング	NBR G-30
①	ガン本体	アルミ合金・ADC-12
	品 名	仕 様 ・ 材 質 ・ 摘 要

納入先	御 中				製番		台数		発行 月日
				写図	図名				
				製図					
				担当	機名				
				検図					
符号	箇所	改訂・理由	年月日	記名	承認	パート名			
図歴	SI-97012-5 → SI-17012-1				製図 2014年11月05日	尺度	— —	図番	SI-17012-4

OSAWA&COMPANY 1-7-28 YUNAGI MINATO-KU OSAKA 552-0004 JAPAN
TEL (06)6572-1207 FAX (06)6572-1256