ワンダーガン 集塵器

W1－20 仕様書

2023年10月10日

項　　目	内　　容
① 蓋上部	鉄・SPCC　パンチングメタル＆フエルト・フィルターエレメント
② 蓋本体	鉄　鋳物　メラミン樹脂焼付塗装（青色）
③ 吸込口金具	鉄（ユニクロメッキ）
重量	6.7kg

備 考 欄

- 粉体や液体には、使用できません。
  サイレントクリーナーやミニポーターサイクロンをご使用下さい。
- W101系統のガン・ワイドキャッチ・深穴タイプ等をセットしてください。
- ペール缶（オイル缶）の上に置くだけで使用出来ます。

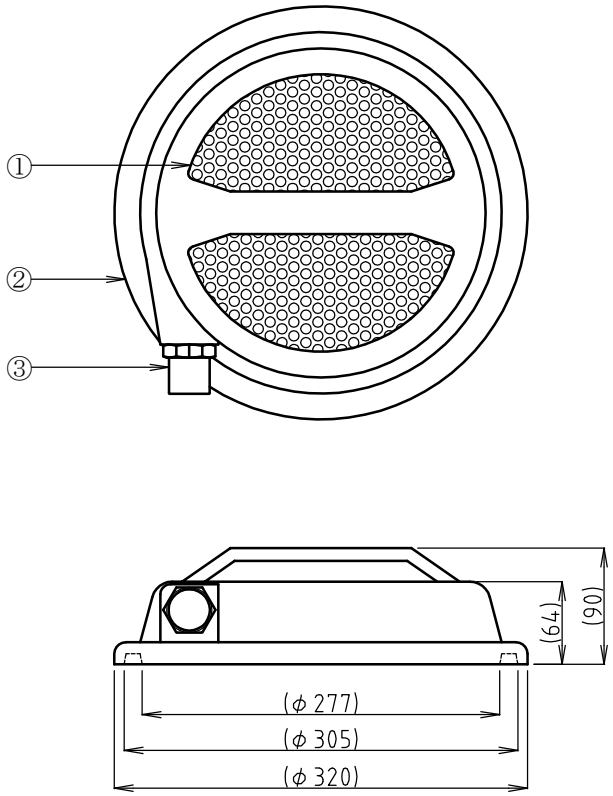

オオサワ&カンパニー
〒552-0004 大阪市港区夕凪1丁目7番28号
TEL 06-6572-1207　FAX 06-6572-1256
https://www.osawa-company.co.jp
E-mail:osawa@osawa-company.co.jp