ミニポーターサイクロン

MP－38 CF12 仕様書

2025年03月19日

項　　目	内　　容
① 蓋押さえ	ステンレス・SUS304
② 上部パッキン	シリコン
③ 蓋押さえ補助金具	ステンレス・SUS304
④ サイクロン本体	ステンレス・SUS304 （ホース口φ38 板厚1．2mm）
⑤ 耐油ホース	透明エンビ樹脂 （内径φ38×3000mm）
⑥ サイクロン取付部	アルミ合金鋳物・AC4B メラミン樹脂焼付塗装
⑦ ワンタッチ金具	鉄（クロームメッキ）リベット（アルミ）
⑧ 吸込ノズル	アルミ （外径φ38×600mm）
⑨ 透明タンク	透明エンビ 25L
⑩ キャスター台	アルミ合金鋳物・AC4C メラミン樹脂焼付塗装
⑪ キャスター	導電キャスター/4個 （内1個はブレーキ付）

備 考 欄

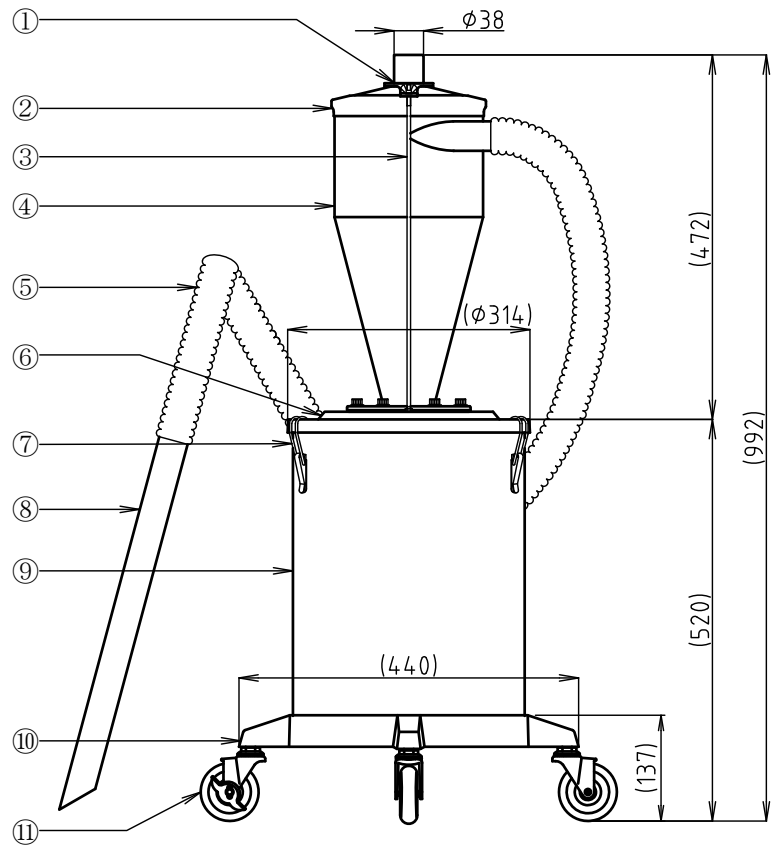

オオサワ&カンパニー
〒552-0004 大阪市港区夕凪1丁目7-28
TEL 06-6572-1207 FAX 06-6572-1256
E-mail osawa@osawa-company.co.jp
URL https://www.osawa-company.co.jp