ミニポーターサイクロン

MP－50WA　CF12　仕様書

2025年01月22日

項　　目	内　　容
① 吸引ホース	軟質エンビ樹脂（内径φ38×400mm）
② 蓋押さえ	ステンレス・SUS304
③ 上部パッキン	シリコン
④ サイレンサー	外側－ステンレス・SUS304　内側－白布・グラスウール
⑤ 蓋押さえ補助金具	ステンレス・SUS304
⑥ サイクロン本体	ステンレス・SUS304（ホース口φ50　板厚1．2mm）
⑦ ダクトホース	透明エンビ樹脂（内径φ50×3000mm）
⑧ サイクロン取付部	アルミ合金鋳物・AC4B　メラミン樹脂焼付塗装
⑨ ワンタッチ金具	鉄（クロームメッキ）リベット（アルミ）
⑩ 吸込ノズル	アルミ（外径φ50×600mm）
⑪ 透明タンク	透明エンビ　25L
⑫ キャスター台	アルミ合金鋳物・AC4C　メラミン樹脂焼付塗装
⑬ キャスター	導電キャスター/4個（内1個はブレーキ付）
⑭ フィルター	外側－鉄（クロームメッキ）内側－グラスウール
Oリング	NBR

備 考 欄

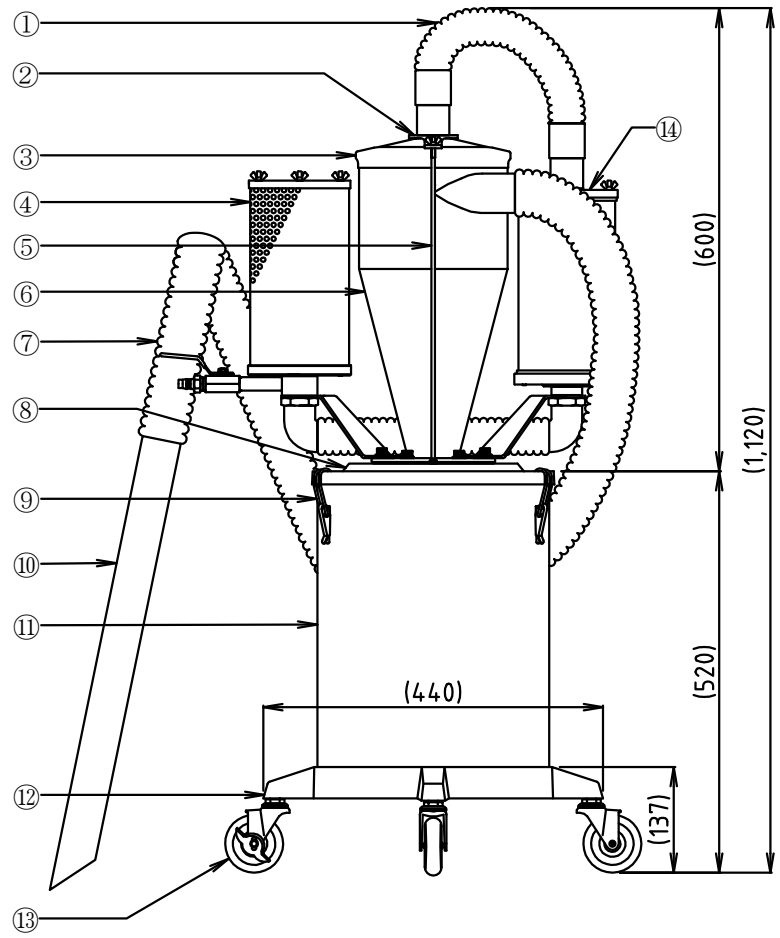

オオサワ&カンパニー
〒552-0004　大阪市港区夕凪1丁目7-28
TEL 06-6572-1207　FAX 06-6572-1256
E-mail osawa@osawa-company.co.jp
URL https://www.osawa-company.co.jp